BLAKE

franco ferri
ITALIA

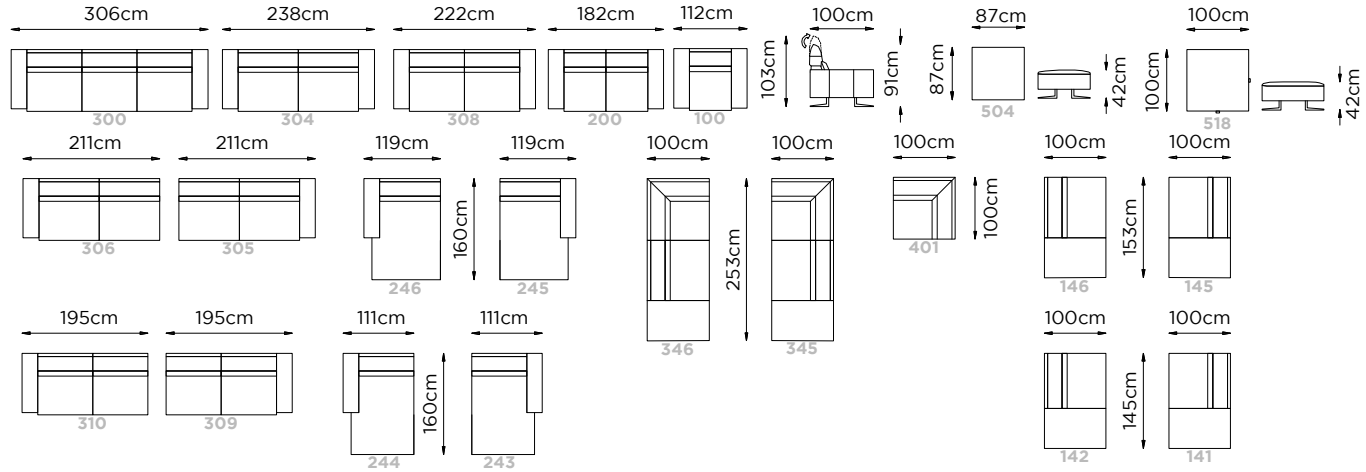

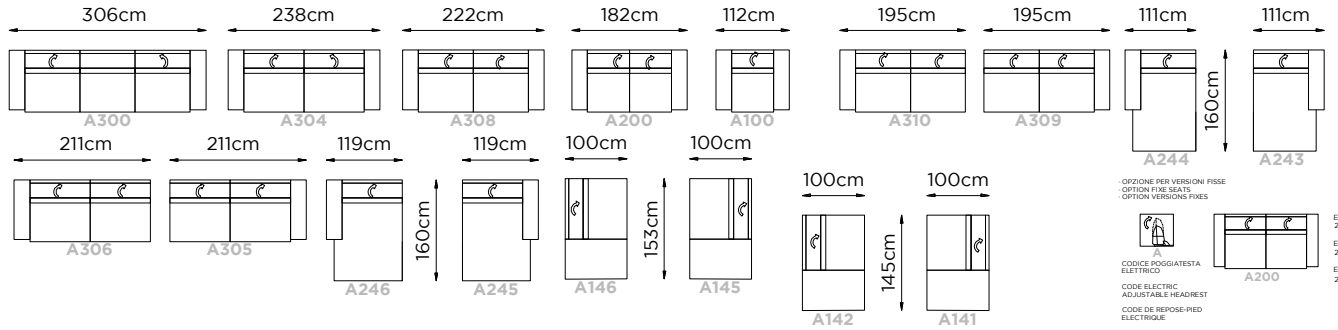

- OPZIONE PER VERSIONI FISSE
- OPTION FIXE SEATS
- OPTION VERSIONS FIXES

CODICE POGGIATESTA ELETTRICO

CODE ELECTRIC ADJUSTABLE HEADREST

CODE DE REPOSE-PIED ELECTRIQUE

ESEMPIO COMPOSIZIONE FISSA CON 2 POGGIATESTA ELETTRICO

EXAMPLE FIXED COMPOSITION WITH 2 ELECTRIC ADJUSTABLE HEADREST

EXEMPLE COMPOSITION FIXE AVEC 2 APPUI-TETE À RÉGLAGE ÉLECTRIQUE

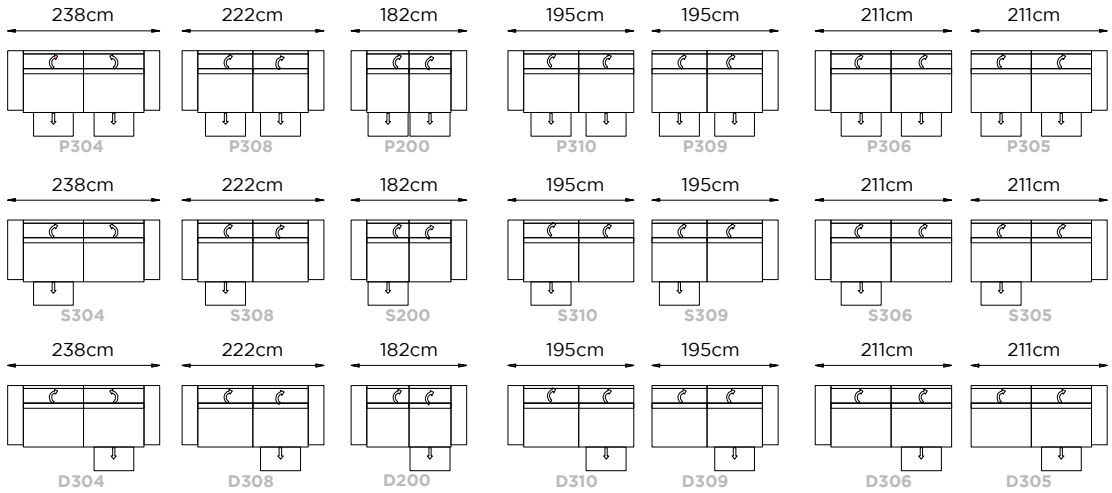

- OPZIONE PER VERSIONI FISSE
- OPTION FIXE SEATS
- OPTION VERSIONS FIXES

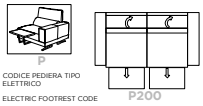

CODICE PEDIERA TIPO ELETTRICO

ELECTRIC FOOTREST CODE

CODE DE REPOSE-PIED ELECTRIQUE

ESEMPIO COMPOSIZIONE FISSA CON 2 PEDIERE TIPO ELETTRICO

EXAMPLE of FIXED COMPOSITION WITH 2 ELECTRIC FOOTREST

EXEMPLE DE COMPOSITION FIXE AVEC 2 REPOSE-PIED ELECTRIQUE

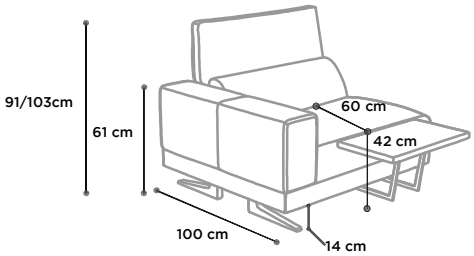

Piede
Legs
Piètement

Metallo
Metal
Métal

11 Satinato
Brushed
Mat

22 Bronzo chiaro
Light bronze
Bronze clair

RIVESTIMENTO	COVERING	REVETEMENTS
Pelle Tessuto	**Leather Fabric**	**Cuir Tissu**

IMBOTTITURA			FILLING			REMBOURRAGE		
BRACCIOLO	CUSCINO SEDUTA	CUSCINO SPALLIERA	ARMS	SEAT CUSHION	BACK CUSHION	ACCOUDOIR	COUSSIN D'ASSISE	COUSSIN DE DOSSIER
Gomma	**Gomma**	**Gomma**	**Foam**	**Foam**	**Foam**	**Mousse**	**Mousse**	**Mousse**

COMFORT	COMFORT	CONFORT
Standard	**Standard**	**Standard**

FUNZIONE	FUNCTION	FONCTION
Poggiapiedi tipo elettrico	**Electric footrest**	**Repose-pied electrique**

OPZIONI	OPTION	OPTION
Poggiatesta regolabile elettrico nelle versioni fisse	**Electric adjustable headrest on fix seats**	**Appui-tete à réglage électrique dans les versions fixes**
Poggiapiedi regolabile elettrico nelle versioni fisse	**Electric footrest fixed version**	**Repose-pied à réglage électrique dans les versions fixes**

FRANCO FERRI ITALIA
Via Ceraso 1, 70022 Altamura (Bari)
T.: +39 0803165511 - info@francoferri.it
www.francoferri.it

L'azienda si riserva di apportare alcune modifiche alle dimensioni. Le dimensioni sono soggette a leggere variazioni dovute alla manifattura. Some dimensions reported in this legend may be changed by the manufacturer. Such dimensions are subject to small discrepancy due to the handmade product. L'entreprise se réserve le droit d'apporter d'éventuelles modifications aux dimensions. De légères variations de dimensions sont possibles en raison du processus de fabrication.